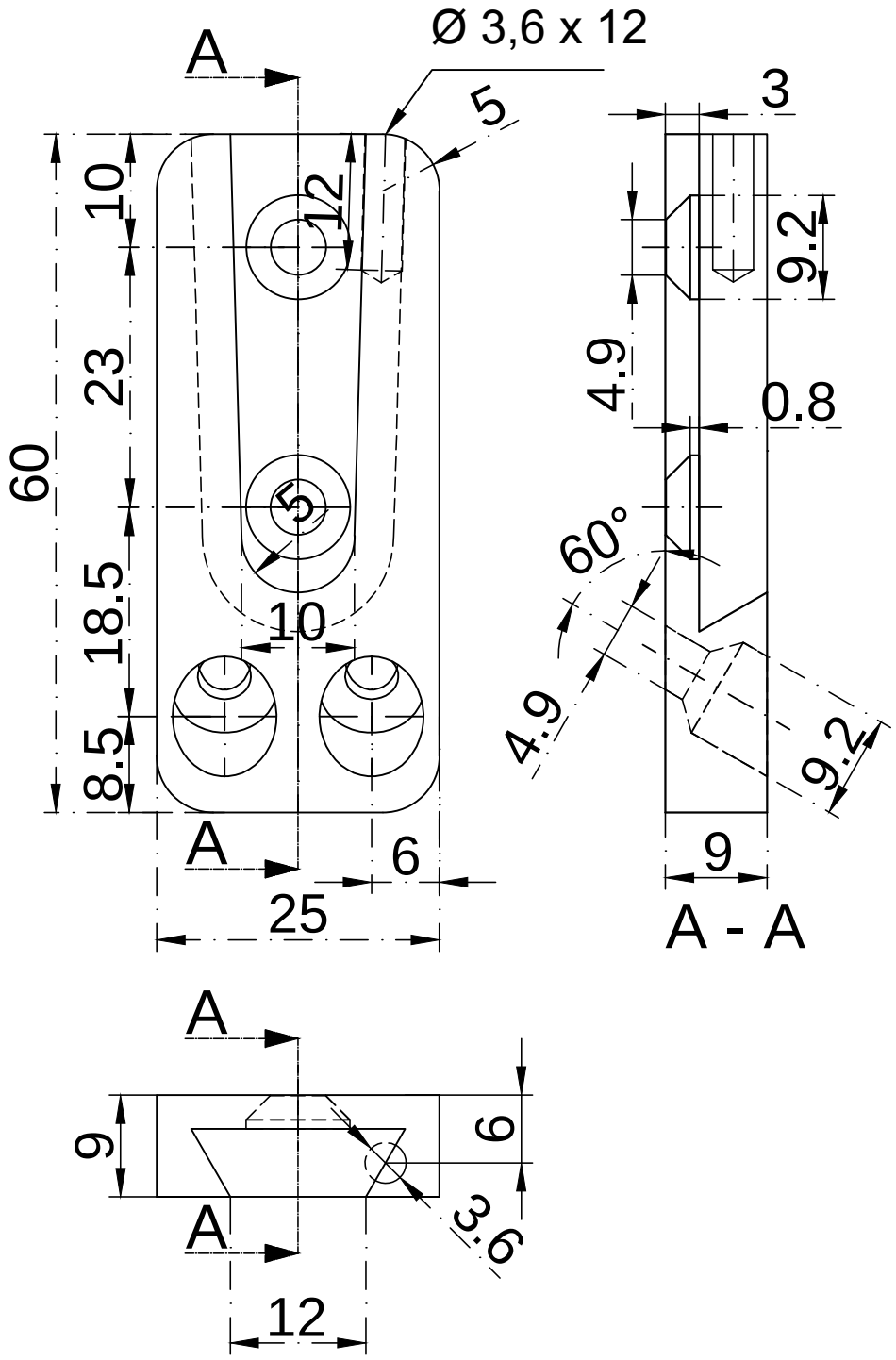

(Erstellt)	(Datum)	(Werkstoff) EN AW 6082	nach	(Maßstab)
Autret	19.03.2015	(Beschichtung)		

Ind.	Änderung	Datum	Name
A	Abhebesicherung	01.10.2014	Autret
B	FREIGABE	19.03.2015	Autret

Pitzl Metallbau GmbH & Co. KG
Siemensstraße 26
D-84051 Altheim
Tel.: +49 (0) 87 03 / 93 46-0
Fax.: +49 (0) 87 03 / 93 46-55

(Benennung)	(Zeichnungsnummer / Artikel-Nr.)	Blatt
HVP	88006.1000 Teil 1	/