Artikel-Nr.	Höhe h unt. Gew. M 24 -4.8	Verstell-bereich
10930.1000	65	170 - 285
10930.1100	90	195 - 310
10930.1200	150	255 - 370
10930.1300	200	305 - 420

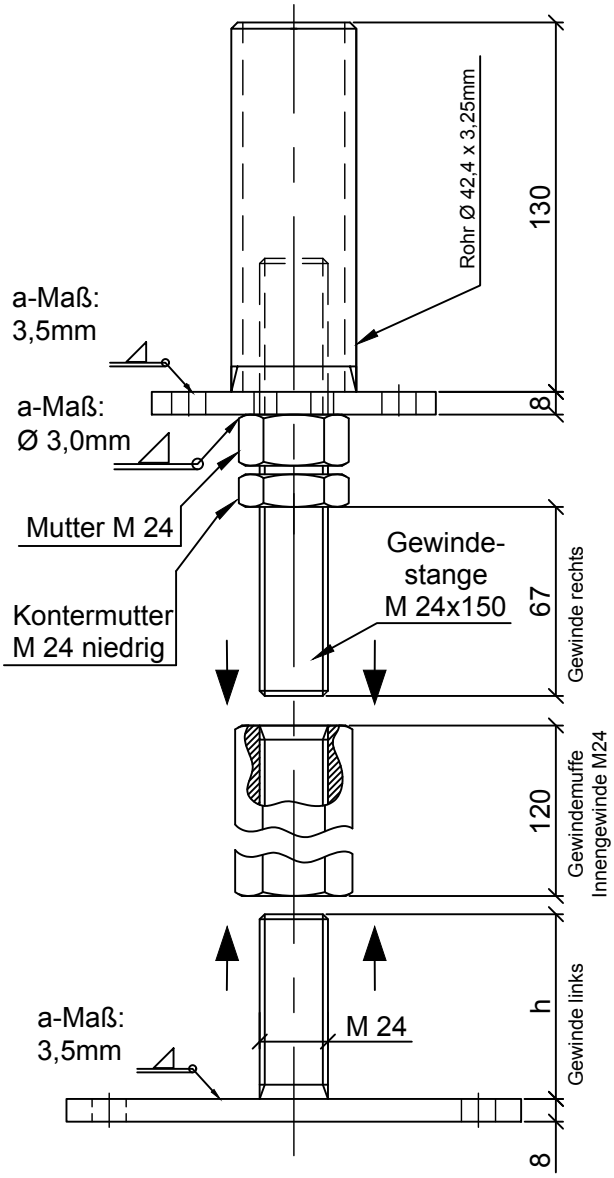

Ansicht untere Platte mit Gewinde M24 links

Ansicht obere Platte mit Gewinde M24 rechts

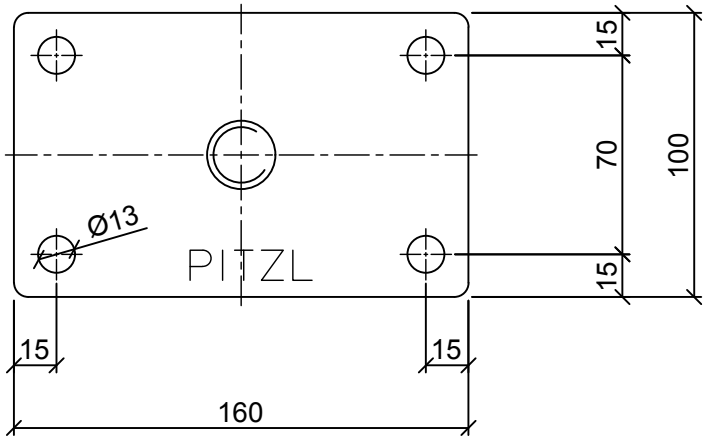

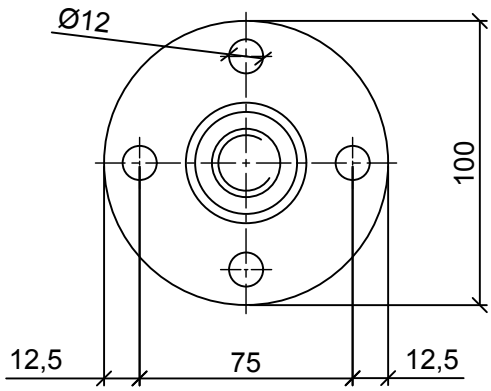

Pitzl Metallbau GmbH & Co.KG Siemensstraße 26 D - 84051 Altheim Tel +49(0) 8703 9346-0 Fax +49(0) 8703 9346-55 www.pitzl.de	Erstellt:	Datum:	Werkstoff:	Artikelnummer: 10930.1000/1100/1200/1300
	Index		Produktgruppe: Pfostenträger	alt Artikelnummer:

Die Schweißnähte sind nach DIN EN ISO 5817 ``Bewertungsgruppe C`` auszuführen