Oeko Maxx Typ MKi 500 / 450
Oeko Maxx type MKi 500 / 450

Art. Nr.
200.1169.xx
200.1170.xx

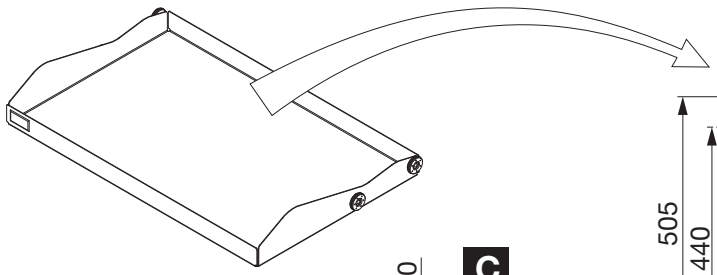

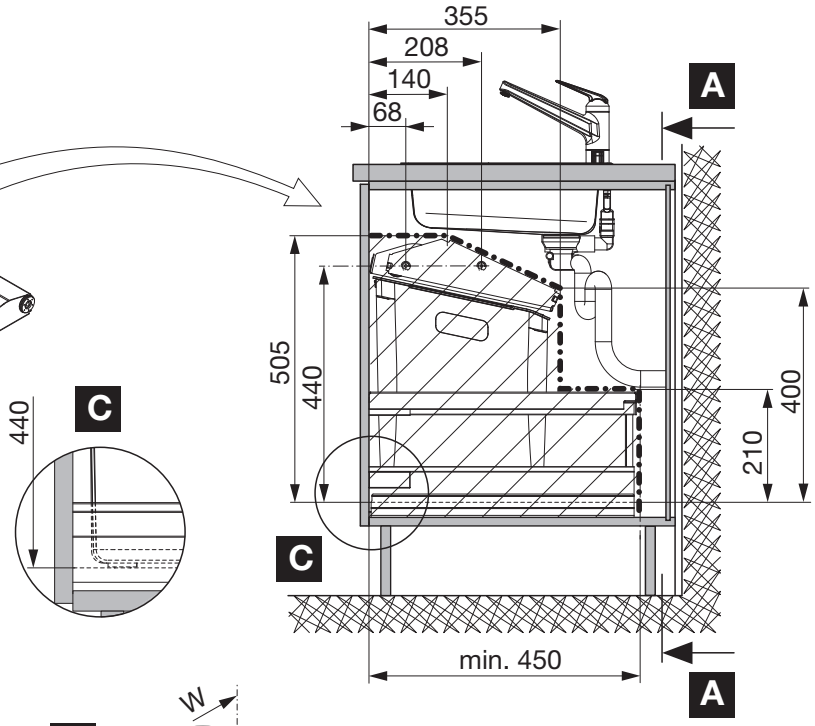

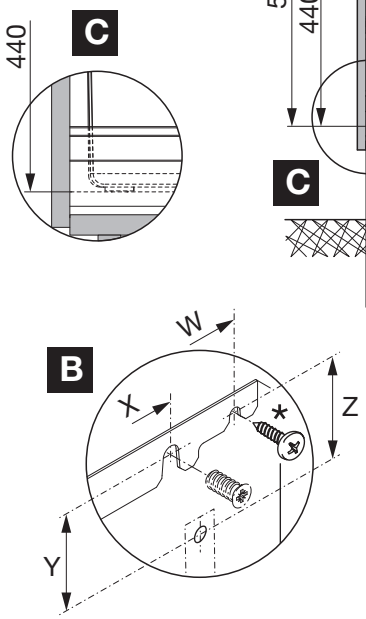

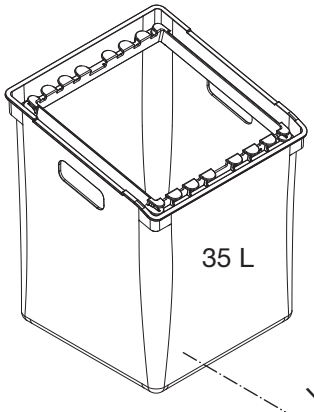

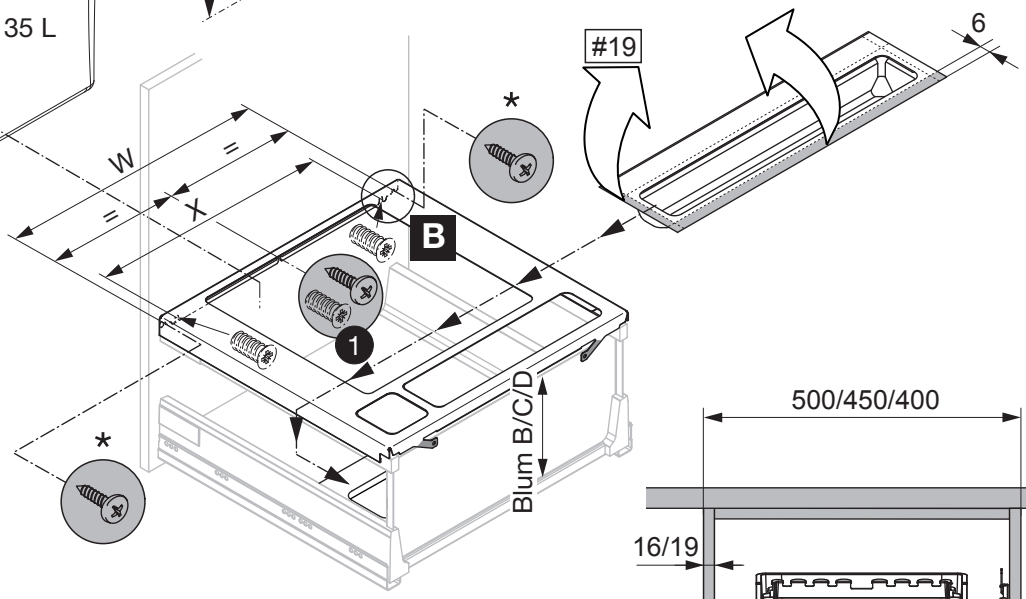

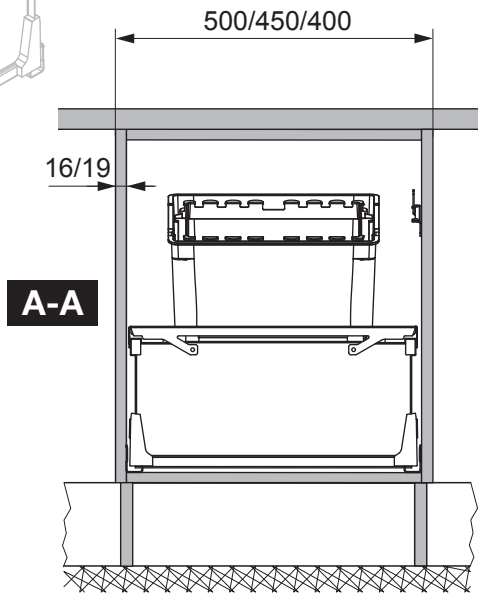

* Bei Rahmenfronten verwenden
To use for shaker doors
Utiliser pour des panneaux
avants sur cadre

	MKi 500	MKi 450
W	432	382
X	380	330

	Y	Z
Tandembox	15	16,5
Antaro	15,5	17
Boxcap	44,5	46
Boxcover	42	43,5

peka
T +41 41 919 94 00
F +41 41 919 94 10
www.peka-system.ch
peka@peka-system.ch