Oeko Maxx Typ MKi 600 / 550
Oeko Maxx type MKi 600 / 550
Oeko Maxx type MKi 600 / 550

Art. Nr.
200.1167.xx
200.1168.xx

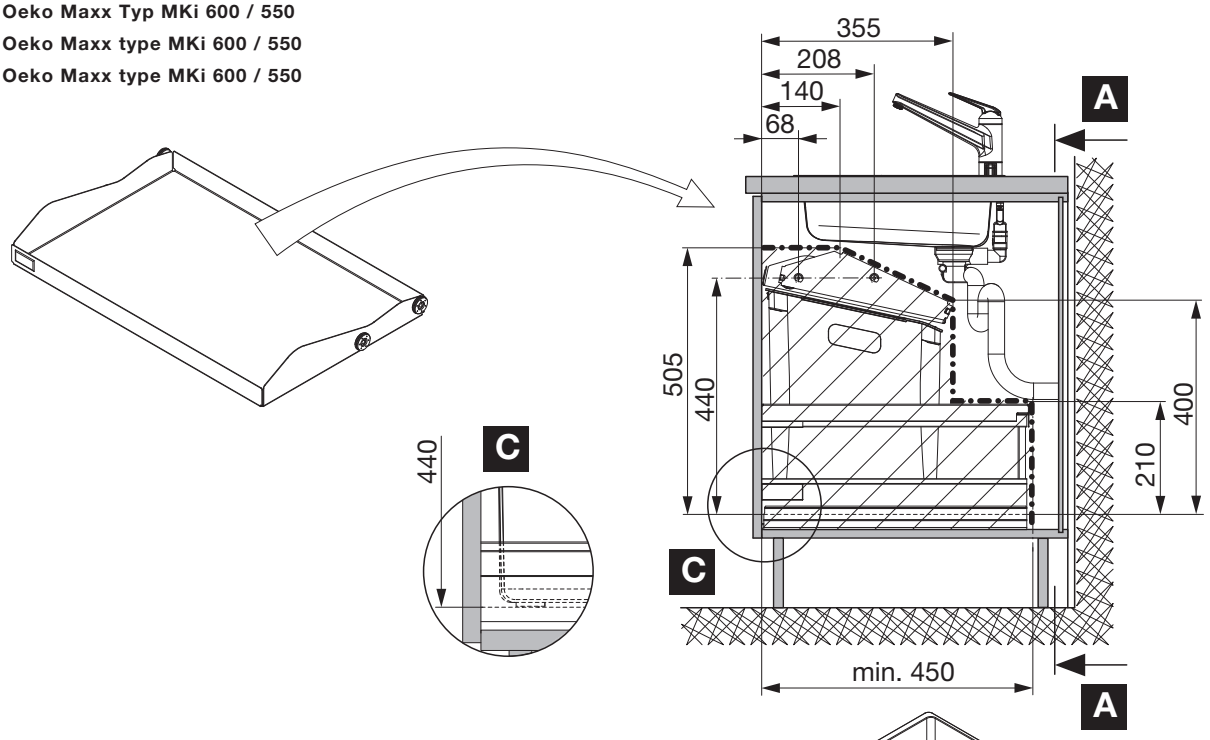

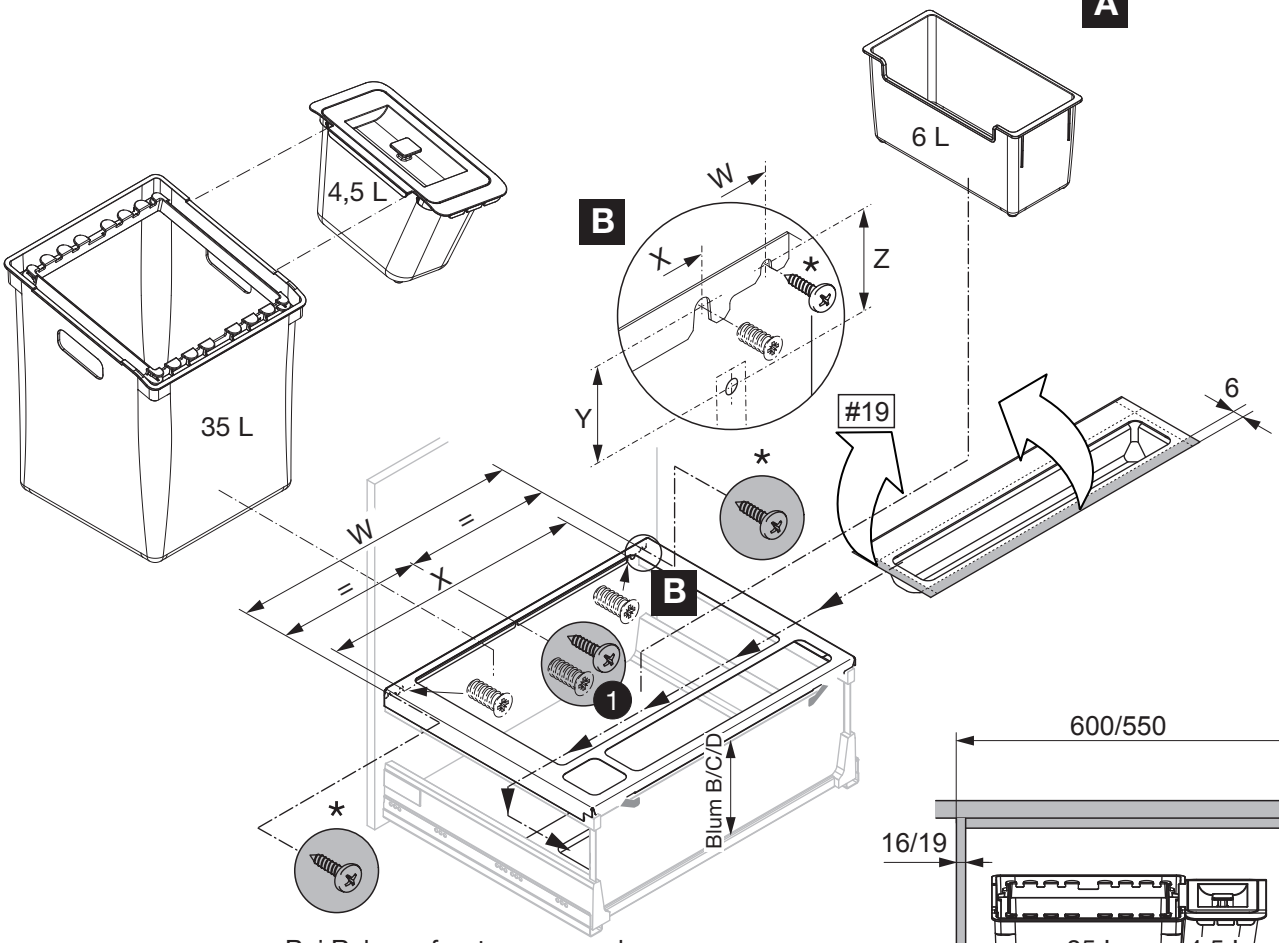

* Bei Rahmenfronten verwenden
To use for shaker doors
Utiliser pour des panneaux avants sur cadre

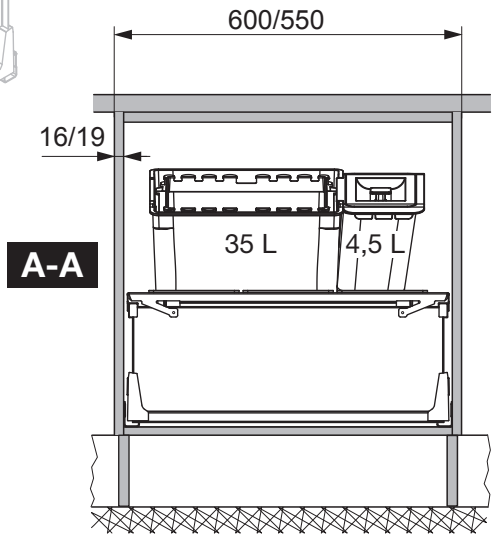

	MKi 600	MKi 550
W	532	482
X	480	430

	Y	Z
Tandembox	15	16,5
Antaro	15,5	17
Boxcap	44,5	46
Boxcover	42	43,5

peka
T +41 41 919 94 00
F +41 41 919 94 10
www.peka-system.ch
peka@peka-system.ch