Für diese Zeichnung behalten wir uns alle Rechte, auch für den Fall der Patenterteilung und der Eintragung eines anderen gewerblichen Schutzrechtes, vor. Missbräuchliche Verwendung, wie insbesondere Vervielfältigung und Weitergabe an Dritte ist nicht gestattet, sie kann zivil- und strafrechtlich geahndet werden. © FL Metalltechnik AG

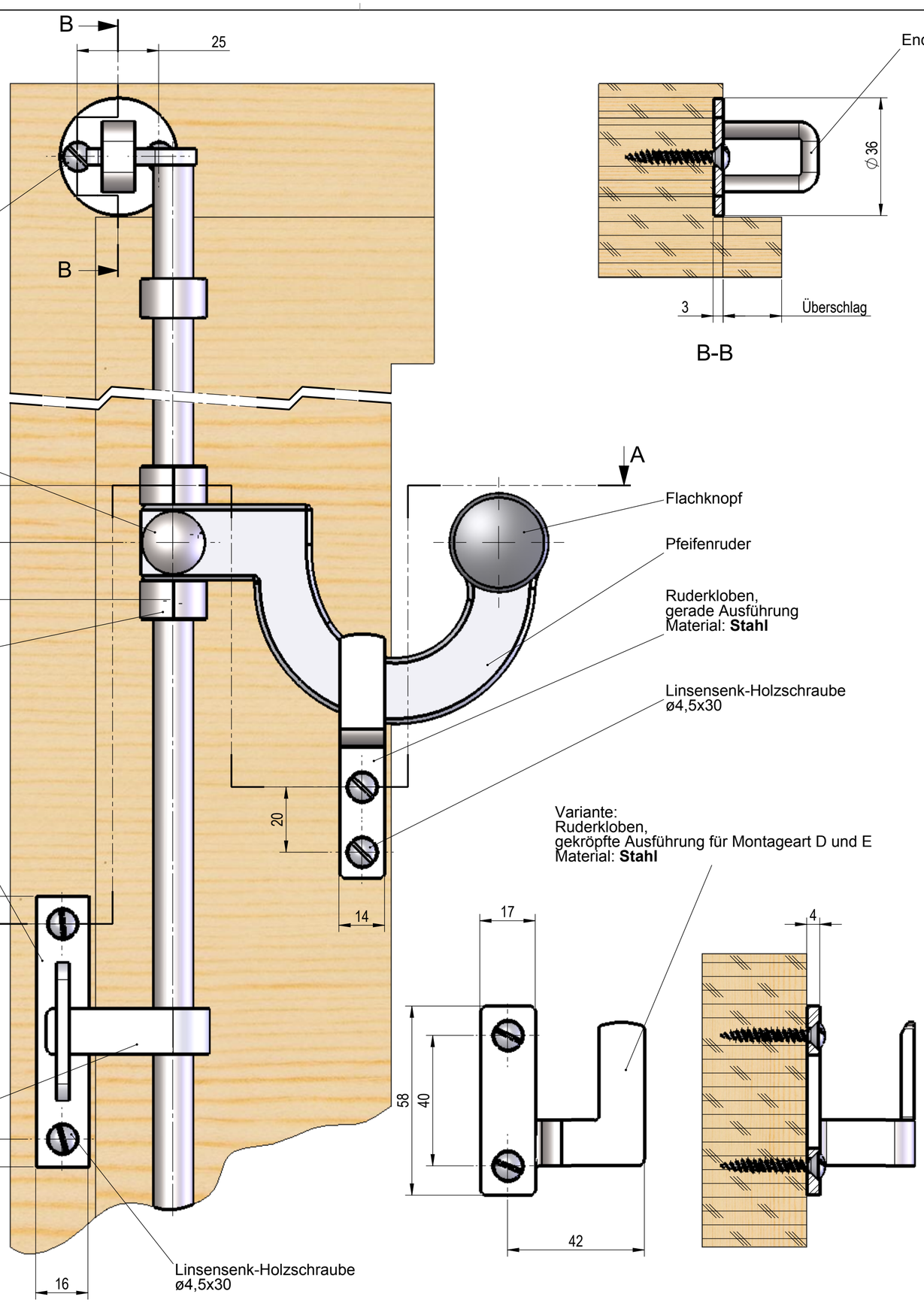

B-B

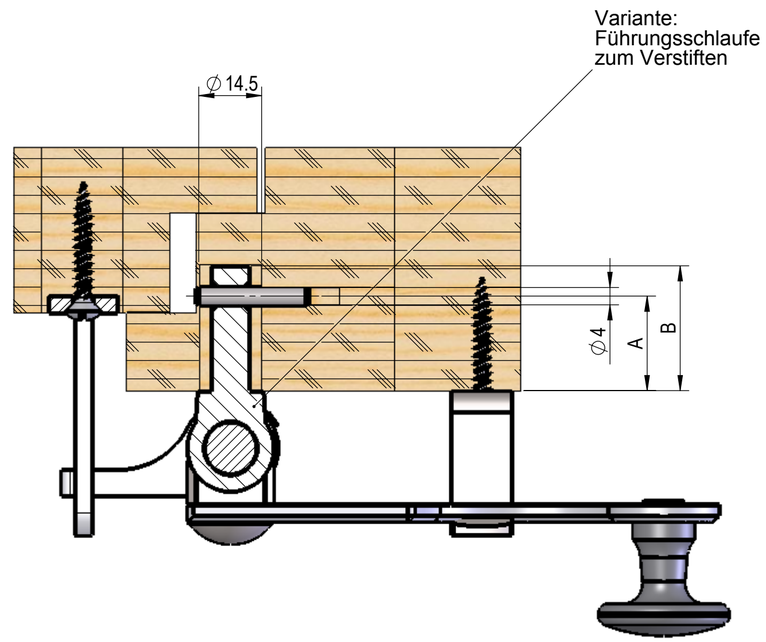

A-A

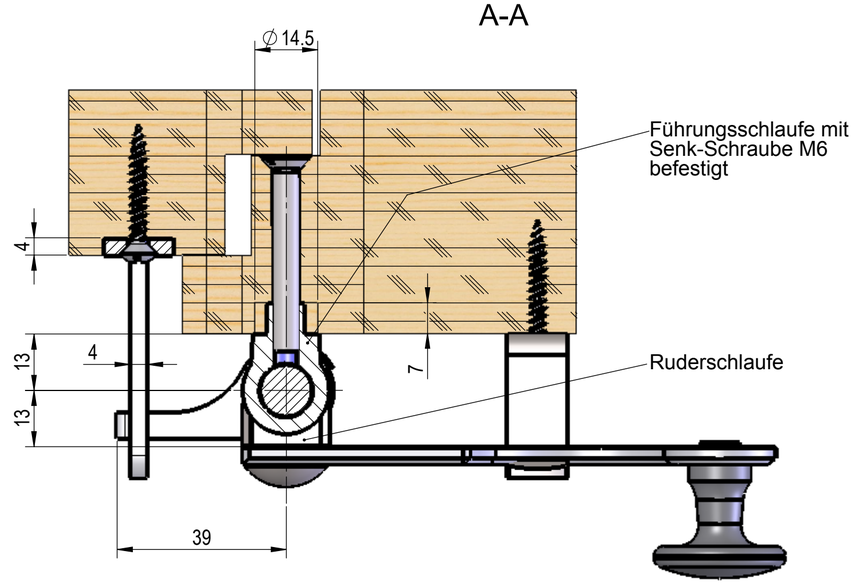

Montagetyp E mit Gegenkloben und Gegendruckzungenbügel

Allgemeintoleranz						DIN ISO 2768
Genauigkeitsgrad	Abmaße in mm für Nennbereich in mm					
	0,5 bis 3	über 3 bis 6	über 6 bis 30	über 30 bis 120	über 120 bis 400	über 400 bis 1000
m (mittel)	±0,1	±0,1	±0,2	±0,3	±0,5	±0,8

Aenderungen
-

Beschreibung
Espagnolette / Denkmalpflege des Kt. Bern
Montageplan Typ A; D; E

Massstab	Ersteller	14.03.2012	HeS
%	Geändert	-	-
	Format	Anz. Blatt	Blatt Nr.
	A2	1	1

FL Metalltechnik AG
Baugruppen • Stanztechnik • Beschläge
www.flmetall.ch

Zeichnungs Nr.
2-2594-15
Rev.

CAD-System: SolidWorks