Für diese Zeichnung behalten wir uns alle Rechte, auch für den Fall der Patenterteilung und der Eintragung eines anderen gewerblichen Schutzrechtes, vor. Missbräuchliche Verwendung, wie insbesondere Vervielfältigung und Weitergabe an Dritte ist nicht gestattet, sie kann zivil- und strafrechtlich geahndet werden. © werk14

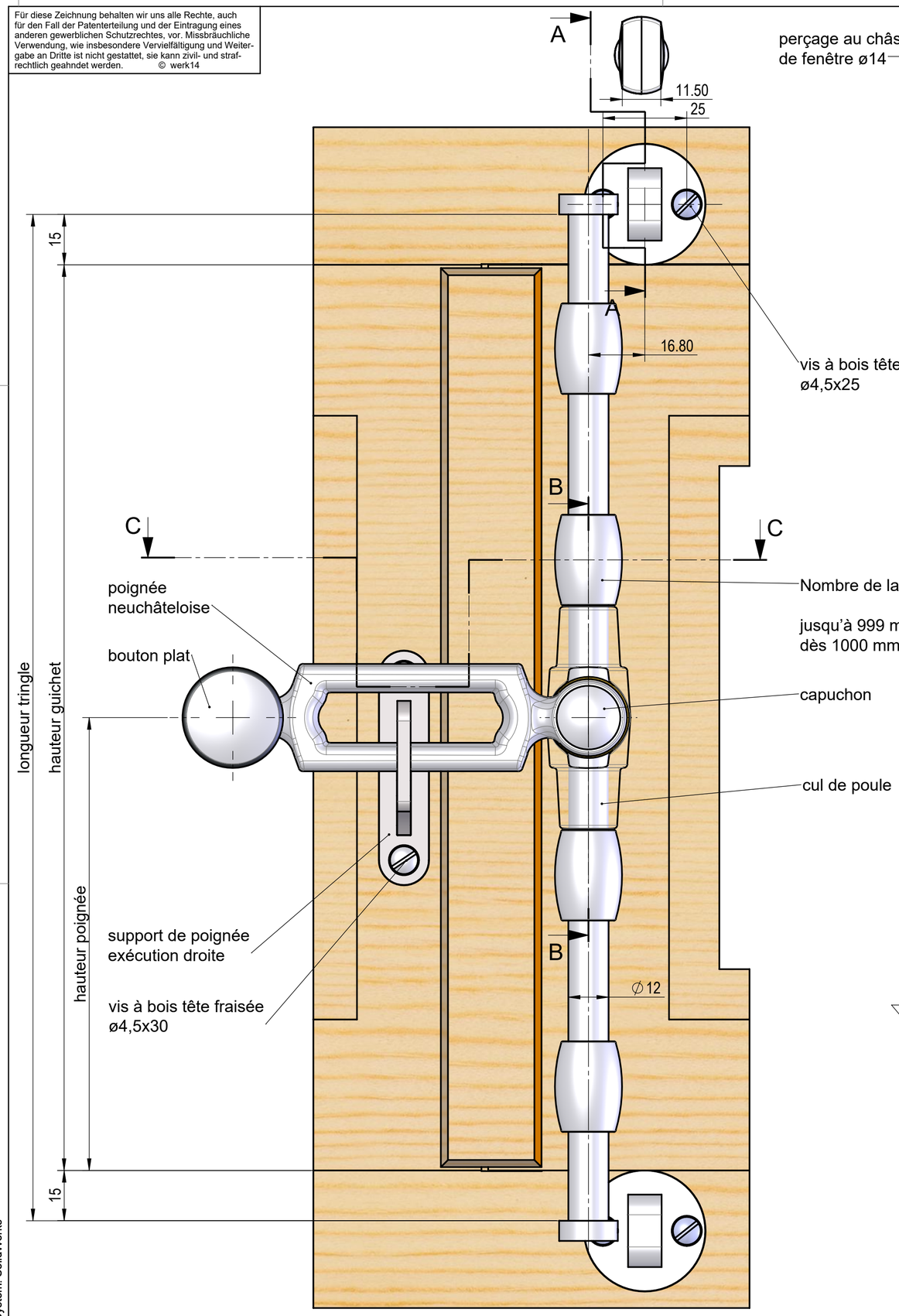

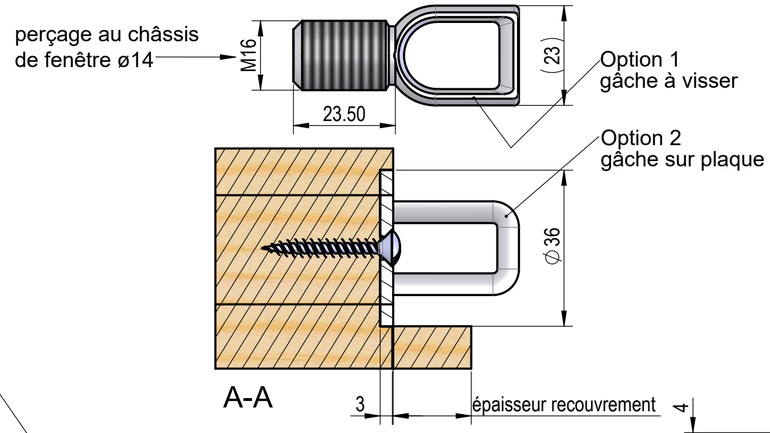

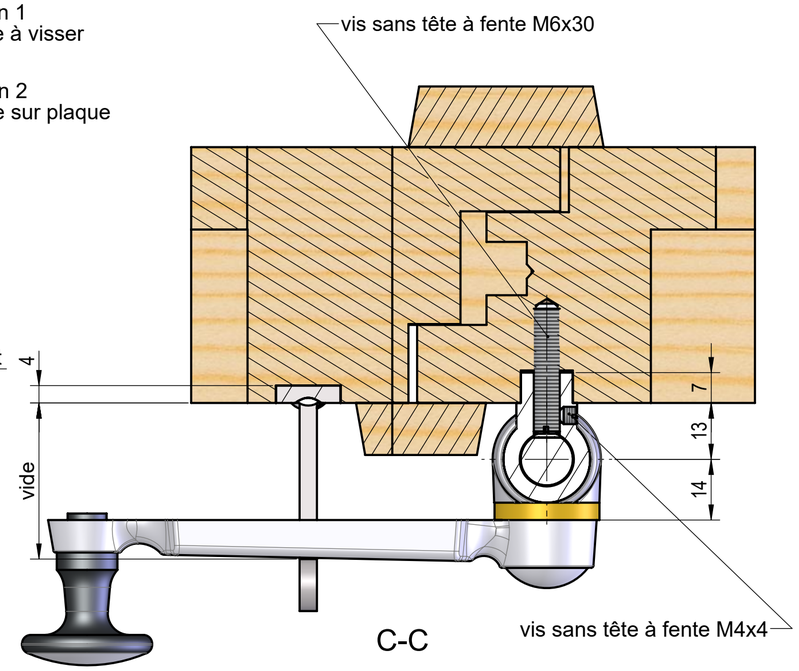

jusqu'à 999 mm longueur tringle en bas / haut : 2 lacets
dès 1000 mm longueur tringle en bas / haut : 3 lacets

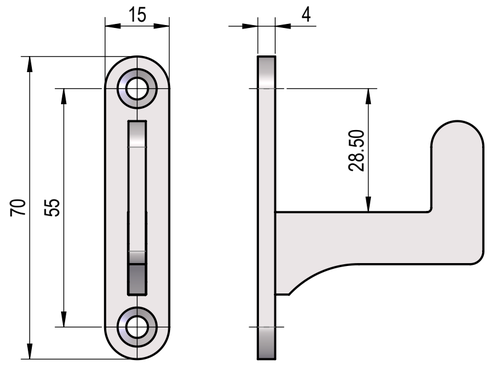

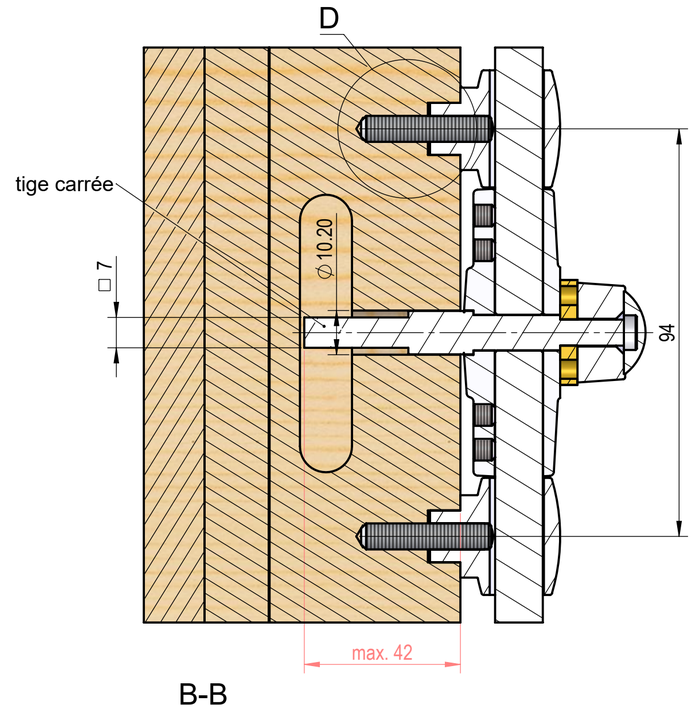

faire un perçage préalable ø5 mm et 22.5 mm de profond, visser la vis sans tête M6x30 jusqu'au fond

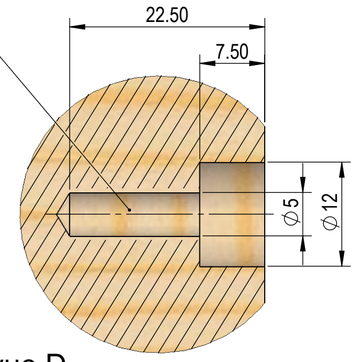

vue D

Aenderungen -				
Beschreibung Espagnolette décorative, 2 vantaux Plan de montage type A	Massstab %	Ersteller	15.05.2018	cb
		Geändert	16.8.2021	mz
		Format	Anz. Blatt	Blatt Nr.
		A2	1	1
werk14 www.werk14.ch	Zeichnungs Nr. 2--			Rev. a

CAD-System: SolidWorks