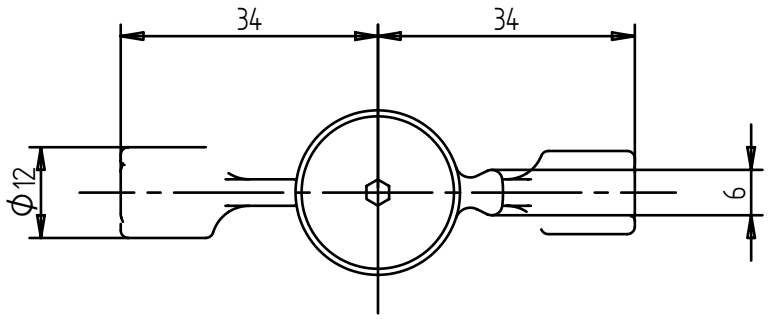
34
34
Φ12
6

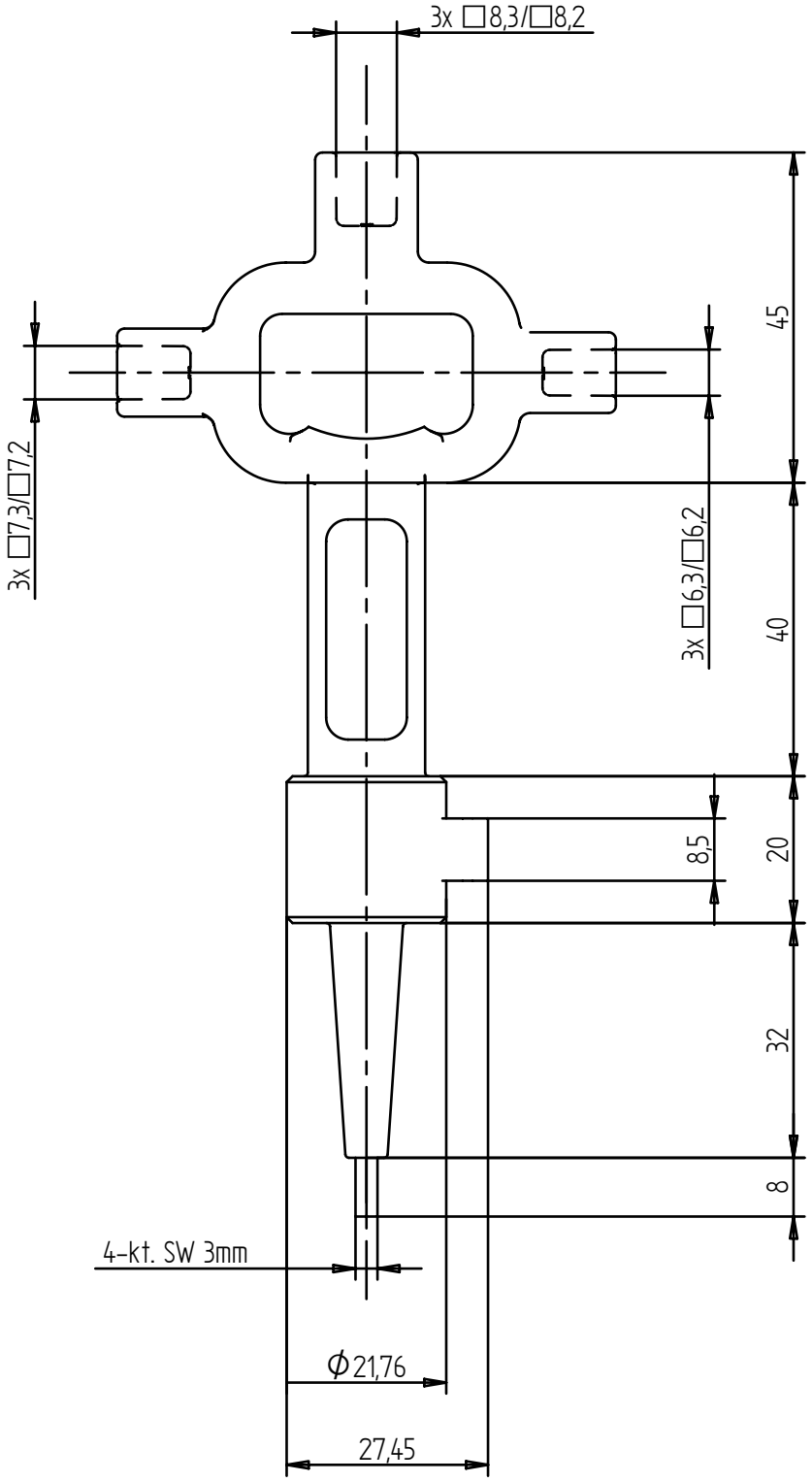
3x □8,3/□8,2
45
3x □7,3/□7,2
3x □6,3/□6,2
40
8,5
20
32
8
4-kt. SW 3mm
Φ21,76
27,45