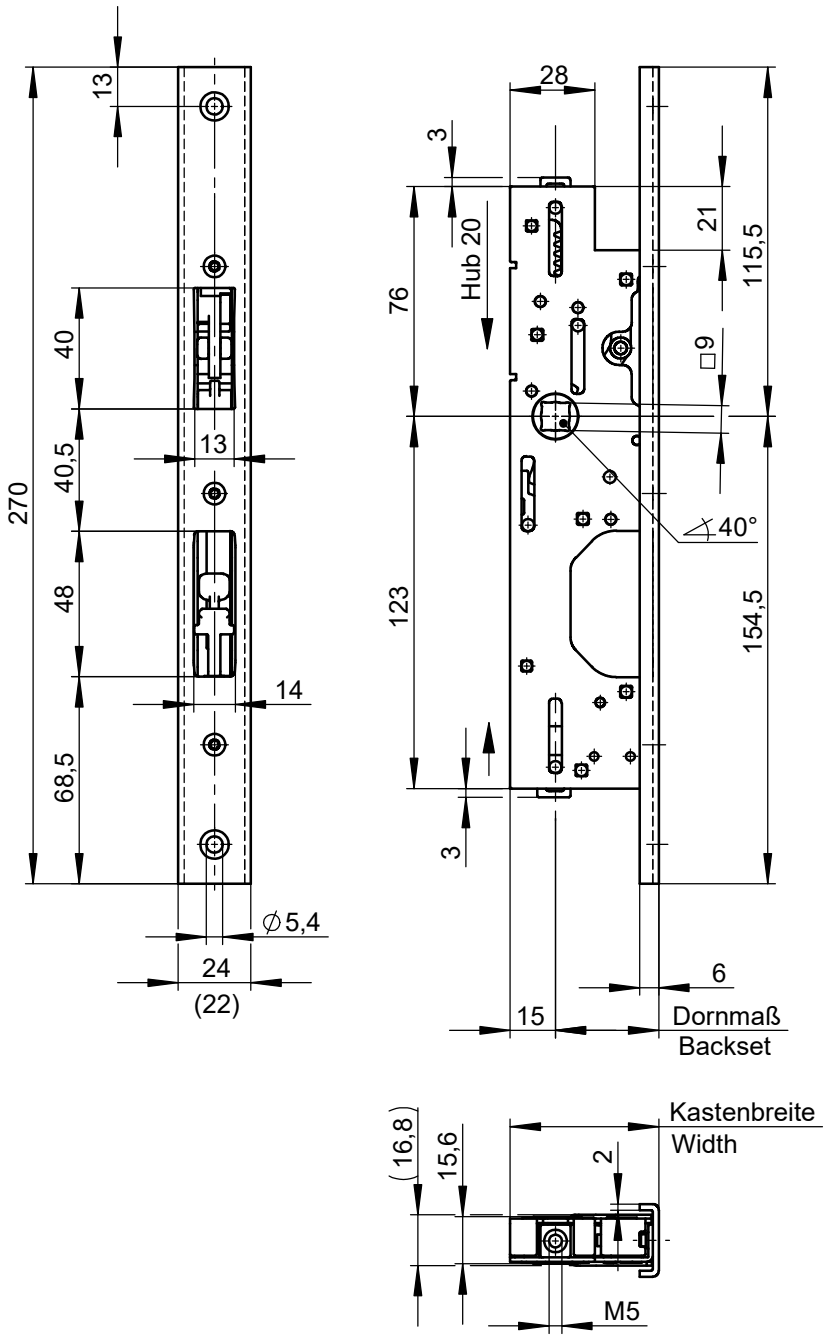

Dornmaß	Kastenbreite
29	44
34	49
39	54
44	59
49	64
54	69
59	74
64	79
69	84
74	89
79	94
84	99

(34 Dorn gezeichnet)

Allgemeintoleranzen ISO 8015 / ISO 2768-mK

Oberflächenbeschaffenheit nach DIN ISO 1302 Reihe 2

	neu	alt
w	R_z100	
x	R_z25	
y	$R_z6,3$	
z	R_z1	

Grenzabmaße für Längenmaße nach ISO 2768 T1

Toleranzklasse: Benennung	0,5 bis 3	über 3 bis 6	über 6 bis 30	über 30 bis 120	über 120 bis 400	über 400 bis 1000
fein (f)	±0,05	±0,05	±0,1	±0,15	±0,2	±0,3
mittel (m)	±0,1	±0,1	±0,2	±0,3	±0,5	±0,8
grob (c)	±0,2	±0,3	±0,5	±0,8	±1,2	±2,0
sehr grob (v)	±0,2	±0,5	±1,0	±1,5	±2,5	±4,0

Datum der Pause

Maßstab 1:2,5

	Datum	Name
gez.	20.1.21	Winzen
gepr.	20.1.21	Bleckmann

Ersatz für:

Ersetzt durch:

Index	Änderung	Datum	Name

Werkstoff

Rohteil

Halbteil

WILKA SCHLIESSTECHNIK

Benennung

Anti-Panik-Gegenkasten für EN 179 und 1125

Betätigungswinkel 40° (mit U-Stulp)

Betätigungsweg der Verbindungsstangen 20mm

Modell Nr. 8663 geschr. 8664 geschr.

Zeichnungs Nr. 10 03 592

Dieses Dokument darf ohne unsere vorherige schriftliche Zustimmung weder vervielfältigt, noch Dritten zugänglich gemacht werden. An dem durch dieses Dokument Offenbarten behalten wir uns sämtliche Ansprüche, auch in gewerblicher-schutzrechtlicher Hinsicht, vor. Das Dokument wird dem Erfinder hiermit ausdrücklich anvertraut. Das Eigentum an diesem Dokument verbleibt bei uns.