It is not allowed to copy this document or make it available to third parties without our written consent. The claims of the full details in this document (commercial usage and property right included) are reserved by us. Herewith this document is explicitly committed to the inventor. The ownership of this document remains with us.

Passmaß *fit size*	Abmaß in µm *deviation*

passend für Art.-Nr.
4685
4686
4687

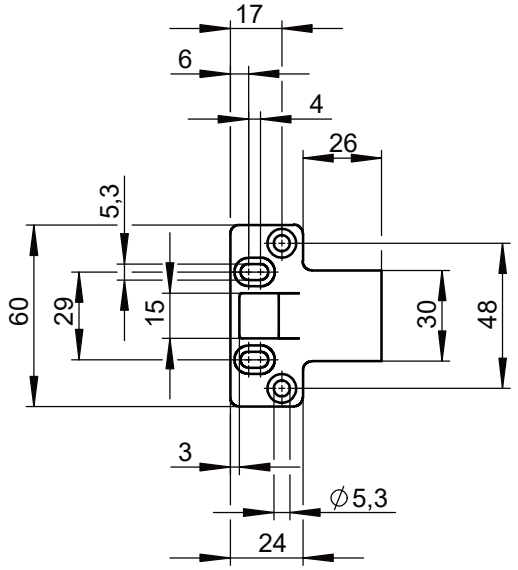

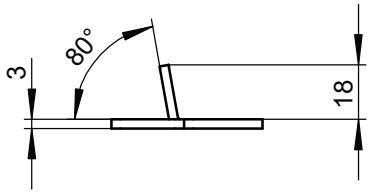

Allgemeintoleranzen *general tolerances*	DIN ISO 8015 DIN ISO 2768-mK
Oberflächenbeschaffenheit *surface finish*	DIN ISO 1302

w	Rz 100
x	Rz 25
y	Rz 6,3
z	Rz 1

Grenzabmaße für Längenmaße *tolerances for measure of length* — DIN ISO 2768-1

Toleranzklasse *tolerance class* / Benennung *description*		0,5 bis / *to* 3	über/*over* 3 bis / *to* 6	über/*over* 6 bis / *to* 30	über/*over* 30 bis / *to* 120	über/*over* 120 bis / *to* 400	über/*over* 400 bis / *to* 1000
fein / *fine*	(f)	±0,05	±0,05	±0,1	±0,15	±0,2	±0,3
mittel / *medium*	(m)	±0,1	±0,1	±0,2	±0,3	±0,5	±0,8
grob / *coarse*	(c)	±0,2	±0,3	±0,5	±0,8	±1,2	±2,0
sehr grob *very coarse*	(v)	±0,2	±0,5	±1,0	±1,5	±2,5	±4,0

Gewicht *weight*

Maßstab *scale* 1:2,5

	Datum / *date*	Name / *name*
gez. / *drawn*	12.6.24	Gützloe
gepr. / *checked*	12.6.24	Winzen
freig. / *released*		

Ersatz für *replacement for*

Ersetzt durch *replaced by*

Index *index*	Änderung *technical change*	Datum *date*	Name *name*

Werkstoff *material*

Rohteil *raw part* 24 x 3

Halbteil *half part*

WILKA® SCHLIESSTECHNIK

Benennung *description*

Lappen-Schließblech für Schalt- und Schnappschloss (verstellbar)

Modell-Nr. *article no.* P645.000004

Zeichnungs-Nr. *drawing no.* (10 26 958)

katalog P645.000004

Dieses Dokument darf ohne unsere vorherige schriftliche Zustimmung weder vervielfältigt, noch Dritten zugänglich gemacht werden. An dem durch dieses Dokument Offenbarten behalten wir uns sämtliche Ansprüche auch in gewerblicher-schutzrechtlicher Hinsicht, vor. Das Dokument wird dem Erfinder hiermit ausdrücklich anvertraut. Das Eigentum an diesem Dokument verbleibt bei uns.