"Schutzvermerk nach DIN 34 beachten"

Fräsung Zarge :

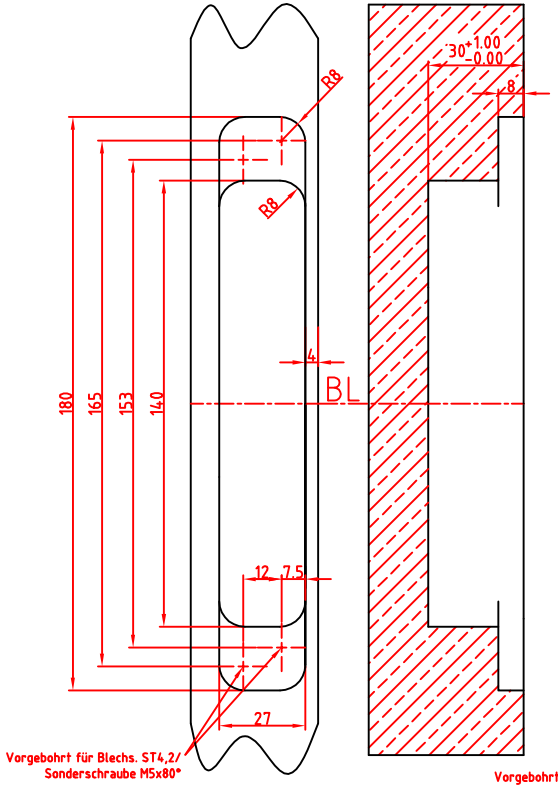

Fräsung Flügel :

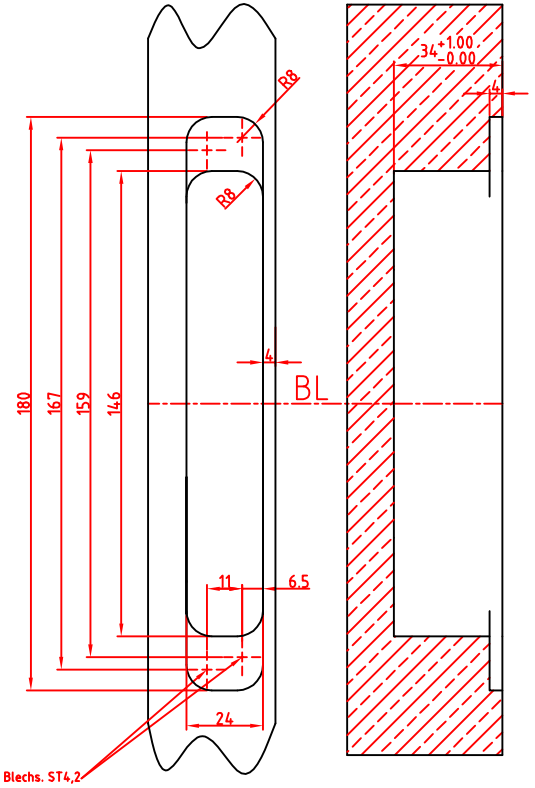

Einfräsverhältnisse bei DX60/100 Gelenkscharnier 3-D unsichtbar

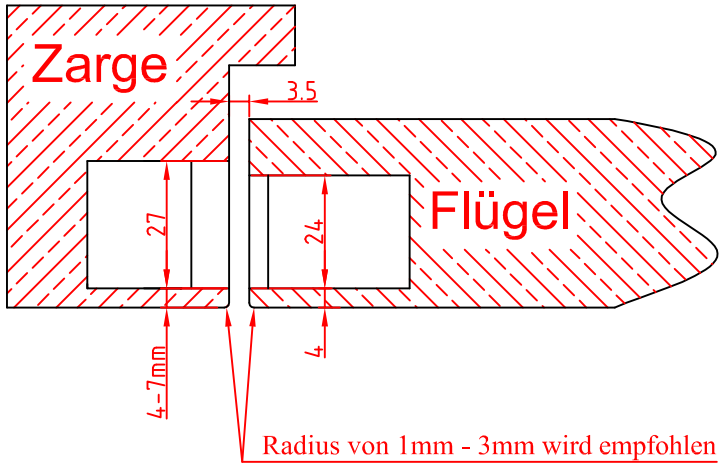

Einfräsverhältnisse

Fräsung Zarge (X)	Fräsung Flügel (Y)	Abstand Z
4 mm	4 mm	-1
5 mm	4 mm	-2
6 mm	4 mm	-3
7 mm	4 mm	-4
5 mm	5 mm	-1
6 mm	5 mm	-2

Grundsätzlich ist anzumerken, daß die Einfräsverhältnisse in der Tabelle nach unten hin ungünstiger werden und die Verstellbarkeit des Bandes einschränken. Idealfall: Fräsung Flügel 4 mm, Fräsung Zarge auch 4 mm (grau hinterlegt). Ein großer Radius an Flügel und Zarge ist empfehlenswert.

Diese Unterlage ist unser Eigentum. Jede Verfielfältigung, Verwertung oder Mitteilung an dritte Personen ist strafbar, verpflichtet zu Schadensersatz und wird strafrechtlich verfolgt. (Urheberrechtsgesetz. Gesetz gegen unlauteren Wettbewerb BGB). Alle Rechte für den Fall der Patenterteilung (§ 7 Abs.1 P.G.) oder der GM-Eintragung (§ 5 Abs.4 GMG) vorbehalten. BaSys - Bartels Systembeschläge GmbH

Bartels Systembeschläge GmbH — 32689 Kalletal

			2005	Datum	Name	Fräsbild Zarge - Tür DX 60/100 Gelenkscharnier 3-D
			Bearb.	24.10.	Glück	
			Gepr.			
			CNC-Programm:			
Änderung	Datum	Name	Datei: 03793800.DWG			Zeichn.-Nr.: / Maßstab: frei