SECANTA ANSCHLAGVERLÄNGERUNG NR. : 091005510010 EU

CD-Kennung: MetaboSD2_0801i

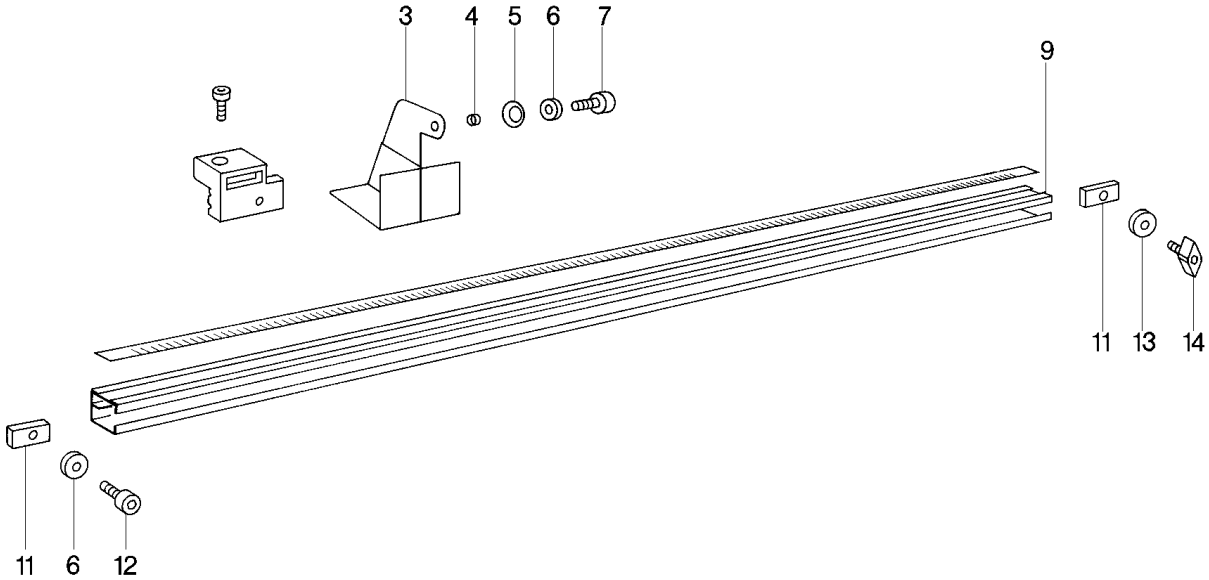

SECANTA ANSCHLAGVERLÄNGERUNG NR. : 091005510010 EU

CD-Kennung: MetaboSD2_0801i

Pos.	ET - Nr.	Teilebezeichnung	Stck.	Preis / Stck.	
3	1382663191	AUFLAGE	1		
4	1385663184	BUCHSE	1		
5	7053016795	TELLERFEDER	1		
6	6300016365	SCHEIBE	2		
7	6121000731	ZYLINDERSCHRAUBE MIT INNEN-6KT	1		
9	1383663233	VERLÄNGERUNGSPROFIL	1		
11	1382663213	KULISSENSTEIN	2		
12	6121000758	ZYLINDERSCHRAUBE MIT INNEN-6KT	1		
13	6305002087	SCHEIBE	1		
14	7001017769	STERNGRIFFSCHRAUBE	1		