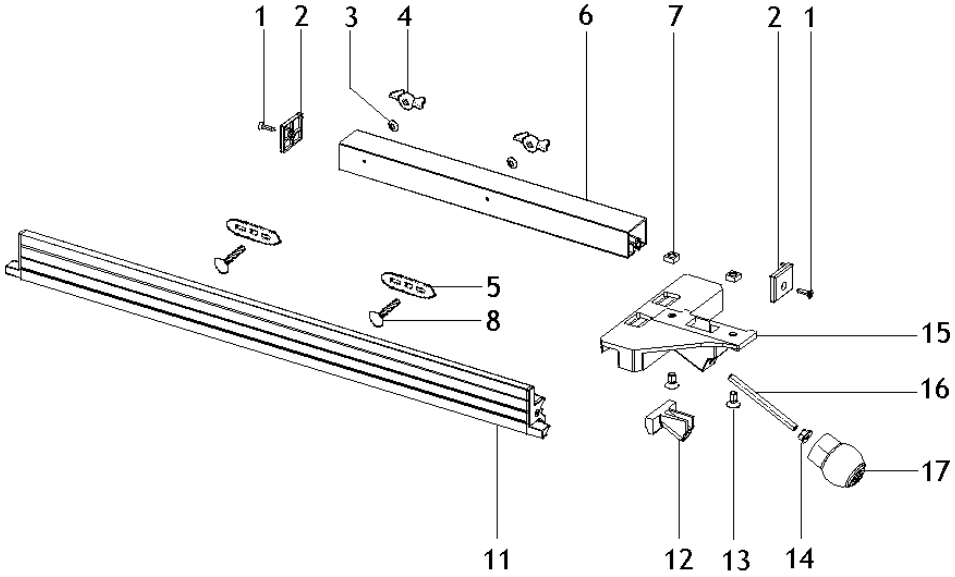
1
2
3
4
6
7
2
1
5
8
15
16
17
11
12
13
14

UK 290/333 PARALLELANSCHLAG NR. : 091006370711 EU

CD-Kennung: MetaboSD2_0801i

Pos.	ET - Nr.	Teilebezeichnung	Stck.	Preis/Stck.	
1	6174155800	SENKBLECHSCHRAUBE M.KRZSZ	2		
2	1381220822	ENDKAPPE ANSCHLUßTRÄGERPROFIL	2		
3	6300016365	SCHEIBE	2		
4	7005125213	FLÜGELMUTTER	2		
5	1392201587	REITERFÜHRUNGSBLECH	2		
6	1383220862	ANSCHLAGTRÄGERPROFIL	1		
7	6218005126	VIERKANTMUTTER	2		
8	6110019490	FLACHRUNDSCHRAUBE M.4KT-ANSATZ	2		
11	1383214447	VORSATZPROFIL	1		
12	1380215981	STELLTEIL	1		
13	6131009460	SENKSCHRAUBE MIT KREUZSCHLITZ	2		
14	6209110995	FLANSCHMUTTER	1		
15	1380220845	KLEMMKÖRPER	1		
16	6163198736	GEWINDESTIFT M.IS+ZAPFEN	1		
17	1388698264	KUNSTSTOFFGRIFF	1		