UK290/UK333 SCHIEBESCHLITTEN NR. : 091006434710

CD-Kennung: MetaboSD2_0801i

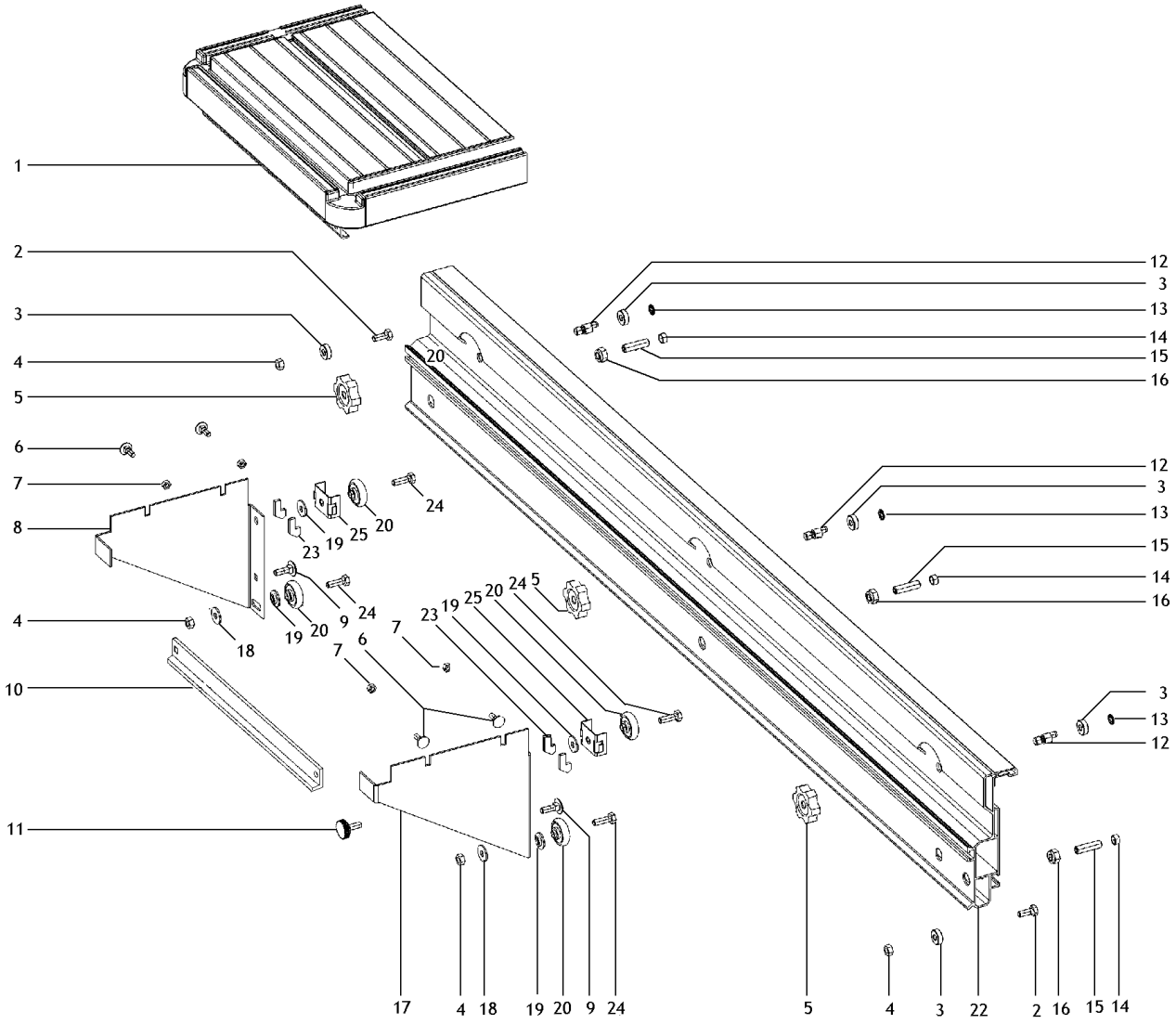

UK290/UK333 SCHIEBESCHLITTEN NR. : 091006434710

CD-Kennung: MetaboSD2_0801i

Pos.	ET - Nr.	Teilebezeichnung	Stck.	Preis/Stck.	
1	1010727592	TISCH KPL.	1		
2	6103015675	SECHSKANTSCHRAUBE	2		
3	1381222310	ROLLE SCHIEBESCHLITTEN	5		
4	6209114230	FLANSCHMUTTER	8		
5	7000727525	STERNGRIFFMUTTER	3		
6	6110125036	FLACHRUNDSCHRAUBE M.4KT-ANSATZ	4		
7	6209018460	FLANSCHMUTTER	4		
8	1482727480	HALTEBLECH-HINTEN	1		
9	6143661561	LINSENFLANSCHKOPFSCHRAUBE	2		
10	1482727502	VERBINDUNGSSTREBE	1		
11	6143075468	RÄNDELSCHRAUBE	1		
12	1485727538	EXZENTERBOLZEN	3		
13	7016122305	STARLOCK OHNE KAPPE	3		
14	1388728970	DISTANZBUCHSE	3		
15	6161132762	GEWINDESTIFT M.IS+KEGELK.	3		
16	6202002305	SECHSKANTMUTTER SELBSTSICHERND	3		
17	1482727464	HALTEBLECH-VORNE	1		
18	6305002087	SCHEIBE	2		
19	6306017266	PAßSCHEIBE	4		
20	7102726078	LAUFROLLE	4		
22	1383726979	FÜHRUNGSPROFIL	1		
23	9132726768	FILZBÜRSTE	4		
24	6103001135	SECHSKANTSCHRAUBE	4		
25	1381726084	ABSTREIFER	2		