UK290/UK333 TISCHVERBREITERUNG NR. : 091006440110

CD-Kennung: MetaboSD2_0801i

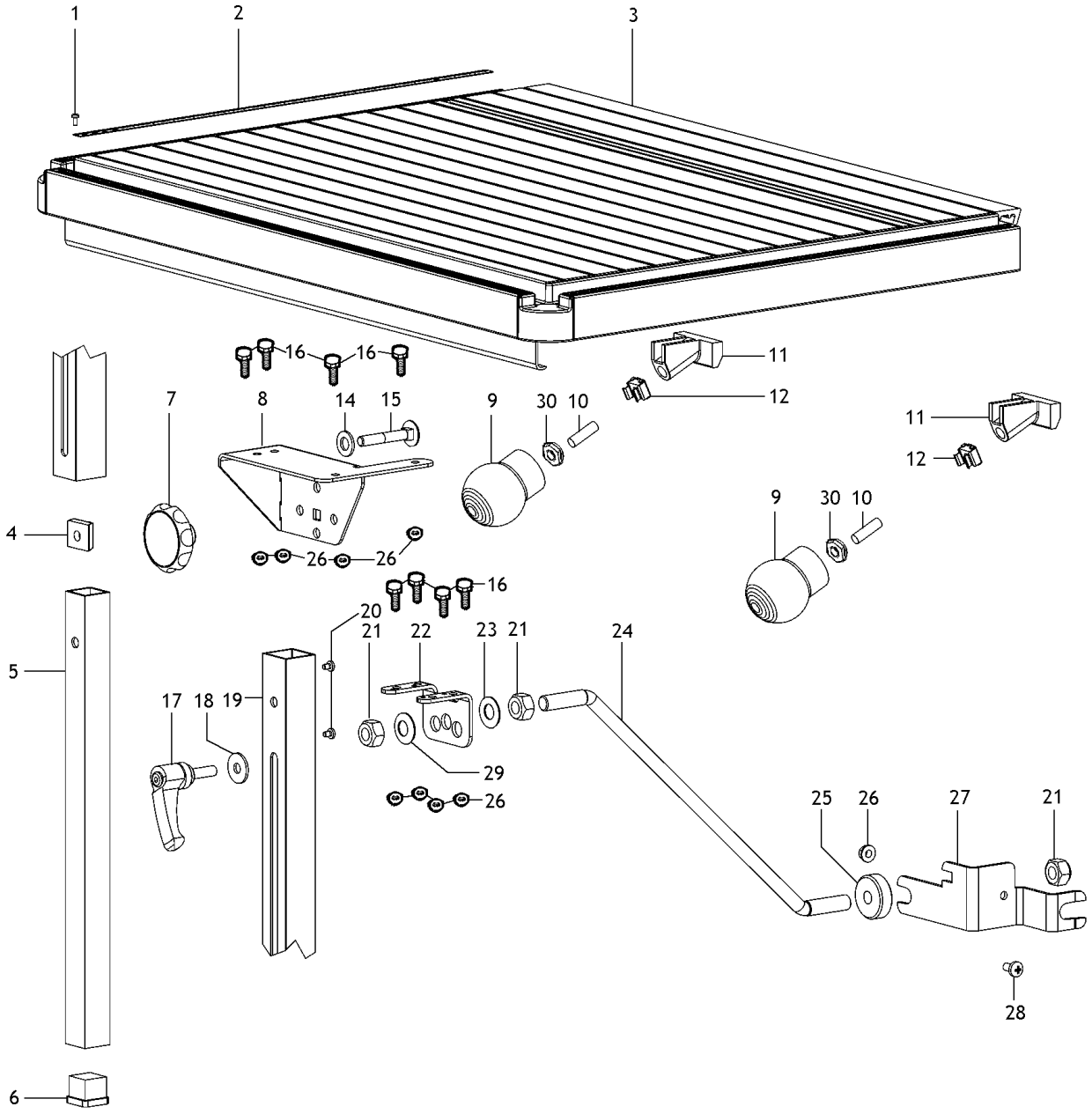

UK290/UK333 TISCHVERBREITERUNG NR. : 091006440110

CD-Kennung: MetaboSD2_0801i

Pos.	ET - Nr.	Teilebezeichnung	Stck.	Preis/Stck.	
1	6172091014	LINSENBLECHSCHRAUBE M.KRZSZ	1		
2	1142728610	SKALENBAND	1		
3	1010728114	TISCH KPL.	1		
4	6218729582	VIERKANTMUTTER	1		
5	1485728178	STÜTZROHR	1		
6	1381728664	STOPFEN	1		
7	7000028937	STERNGRIFFMUTTER	1		
8	1482728150	HALTER	1		
9	1388698264	KUNSTSTOFFGRIFF	2		
10	6163198736	GEWINDESTIFT M.IS+ZAPFEN	2		
11	1380215981	STELLTEIL	2		
12	6264139374	KÄFIGMUTTER	2		
14	6300016349	SCHEIBE	1		
15	6110059904	FLACHRUNDSCHRAUBE M.4KT-ANSATZ	1		
16	6103001127	SECHSKANTSCHRAUBE	8		
17	7006088990	KLEMMHEBEL MIT GEWINDESTIFT	1		
18	6305002486	SCHEIBE	1		
19	1383728823	BEIN	1		
20	6144717412	BOHRSCHRAUBE MIT TORX	2		
21	6202024139	SECHSKANTMUTTER SELBSTSICHERND	3		
22	1482727960	HALTERUNGSBLECH	1		
23	6300016705	SCHEIBE	1		
24	1485727996	GELENKSTREBE	1		
25	1395201014	SCHLOßSICHERUNG	1		
26	6209114230	FLANSCHMUTTER	9		
27	1482728045	WINKEL UNTEN RECHTS	1		
28	6143661561	LINSENFLANSCHKOPFSCHRAUBE	1		
29	7053028238	TELLERFEDER	1		
30	6209110995	FLANSCHMUTTER	2		