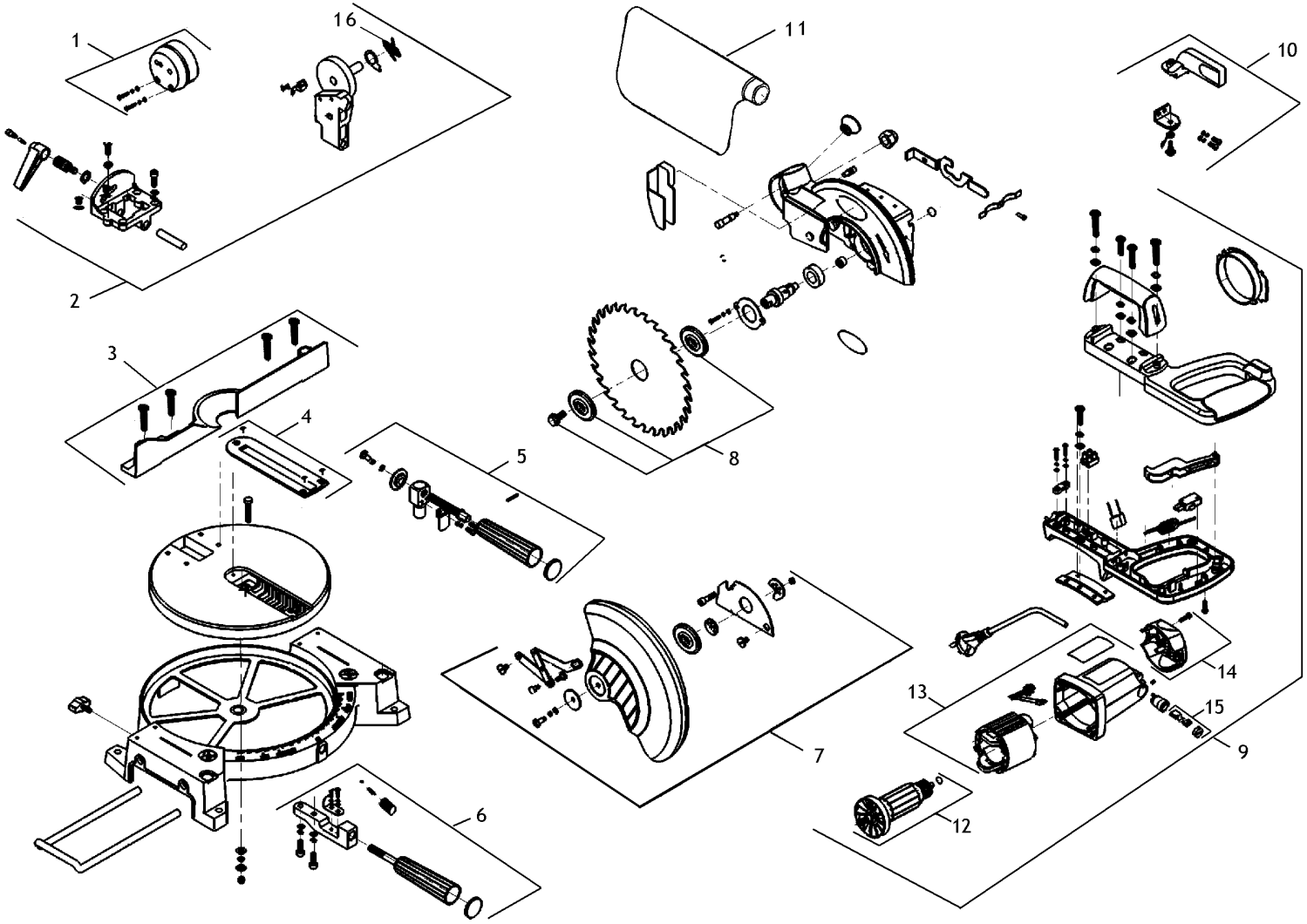
1
16
11
10
2
3
4
5
8
7
6
13
14
15
9
12

KS 210 LASERCUT KAPPSÄGE NR. : 010210104210

CD-Kennung: MetaboSD2_0801i

Pos.	ET - Nr.	Teilebezeichnung	Stck.	Preis / Stck.	
1	1010721136	LASERMODUL KPL.	1		
2	1010721020	KIPPSEGMENT KPL.	1		
3	1010721039	PARALLELANSCHLAG KPL.	1		
4	1010721047	DREHTISCHEINLAGE	1		
5	1010721098	SPANNVORRICHTUNG	1		
6	1010721055	VERSTELLHEBEL KPL.	1		
7	1010721063	PENDELSCHUTZHAUBE KPL.	1		
8	1010721080	AUFNAHME U.GEGENFLANSCH	1		
9	1010730909	MOTOR KPL.	1		
10	1010721071	ENTRIEGELUNGSHEBEL KPL.	1		
11	1388721789	STAUBSACK	1		
12	8014730916	ROTOR	1		
13	8014730924	STATOR	1		
14	1010730950	ENDKAPPE F.MOTOR	1		
15	1010730933	KOHLEBÜRSTEN-SET	1		
16	1388730281	FEDER	1		