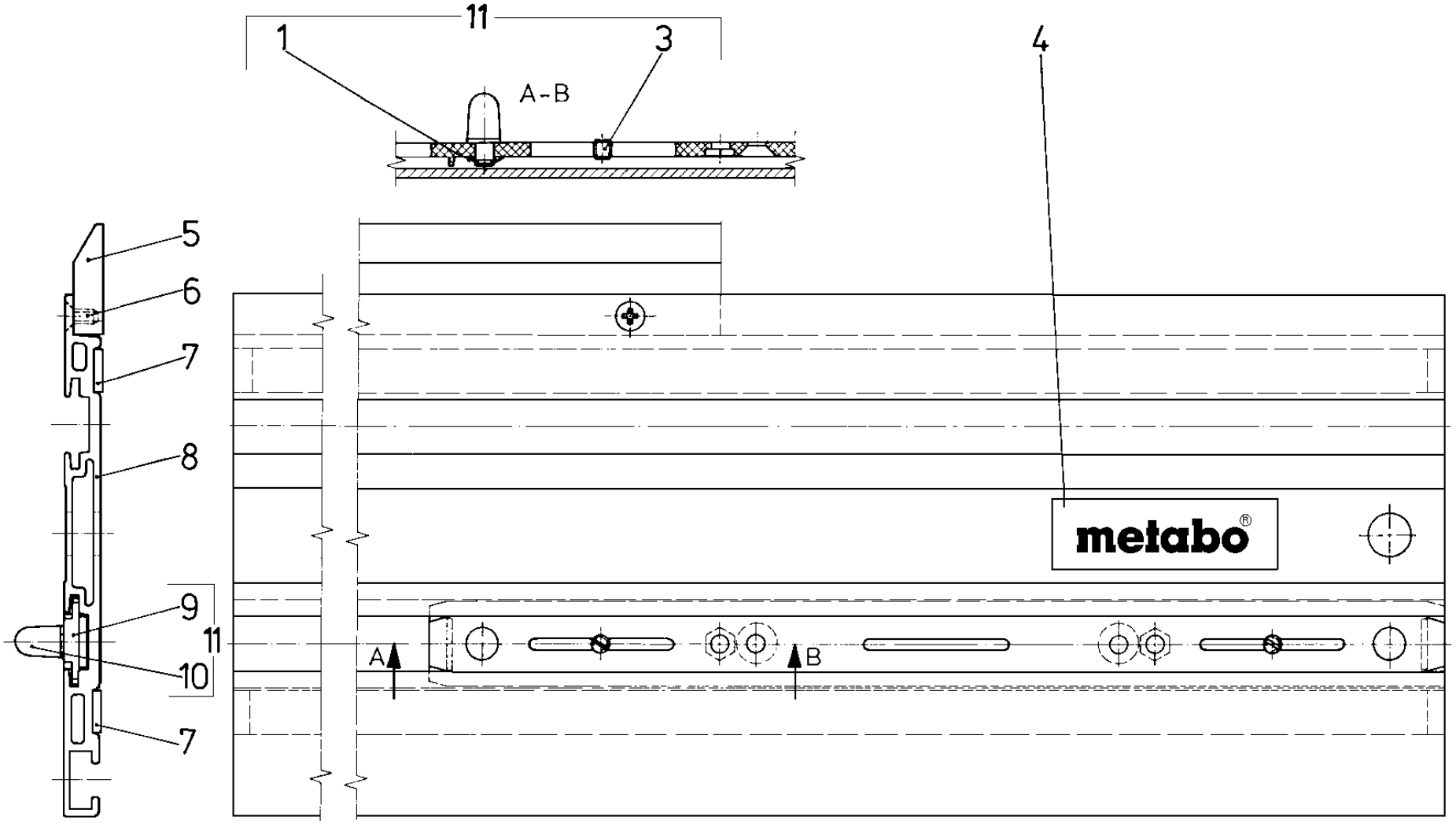
11
1
3
A-B
4
5
6
7
8
9
11
10
7
A
B
metabo

Führungsschiene 1500 mm NR. : 631250000

CD-Kennung: MetaboSD2_0801i

Pos	ET - Nr.	Teilebezeichnung	Stck.	Preis / Stck.	
1	141181450	Sicherungsscheibe	2		
3	141112710	Gewindestift	2		
4	338115510	Metaboschild	1		
5	344500580	Leiste	1		
6	341701160	Senkblechschraube	7		
7	344093360	Antirutschbelag	2		
8	341144010	Fuehrungsschiene	1		
9	343364120	Fuehrungslineal	1		
10	341052780	Bolzen	2		
11	316021860	Fuehrungslin.Vollst.	1		