Parallelanschlag LF NR. : 631865000

CD-Kennung: MetaboSD2_0801i

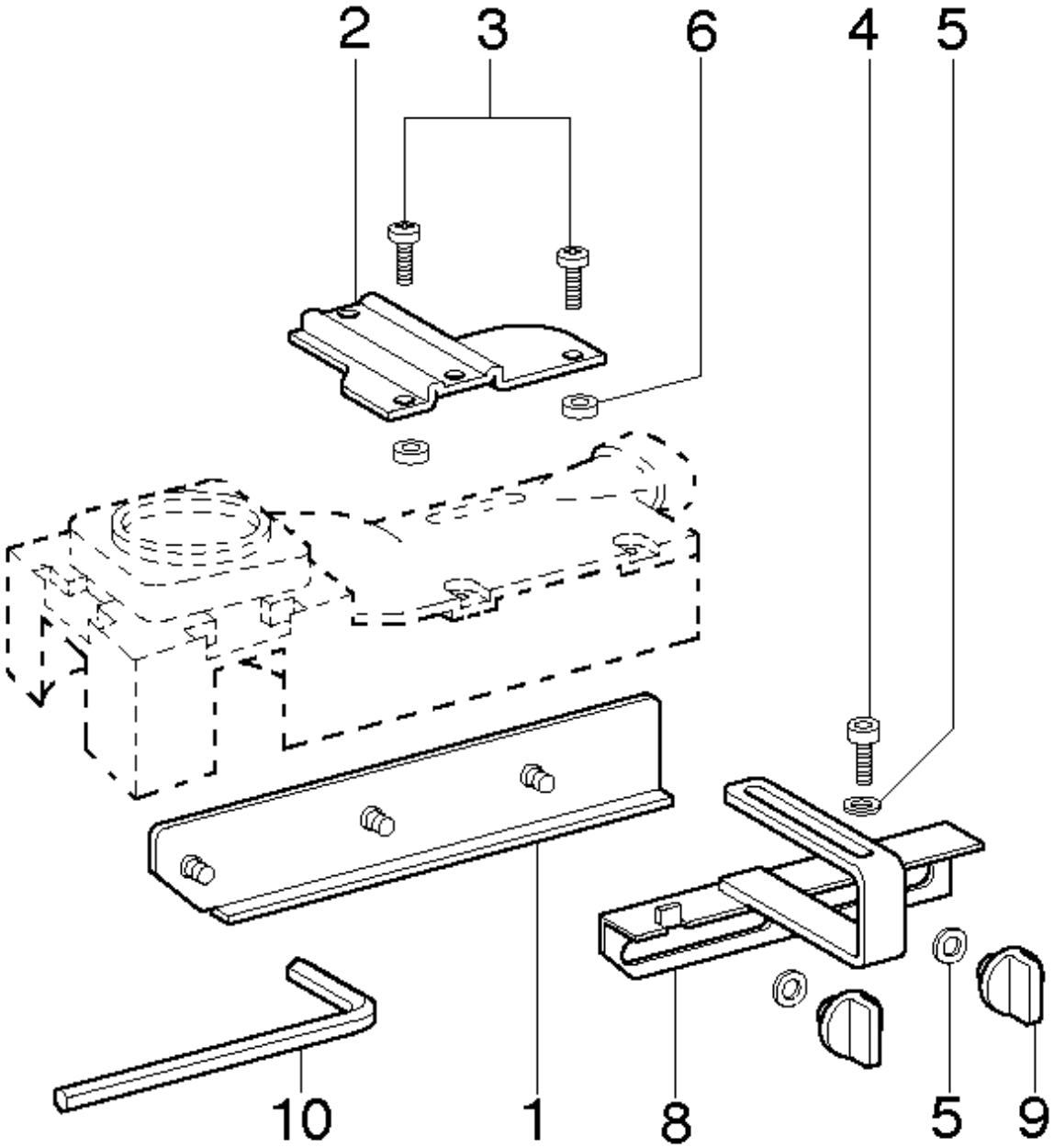

Parallelanschlag LF NR. : 631865000

CD-Kennung: MetaboSD2_0801i

Pos	ET - Nr.	Teilebezeichnung	Stck.	Preis / Stck.	
1	339130920	Winkelanschlag	1		
2	339130940	Platte	1		
3	141116780	Linsenschraube	2		
4	141113830	Zylinderschr.	1		
5	141150130	Scheibe	3		
6	341005380	Bundbuchse	2		
8	339130910	Parallelanschlag	1		
9	341111870	Fluegelmutter	2		
10	344161520	Winkelschraubendreh.	1		