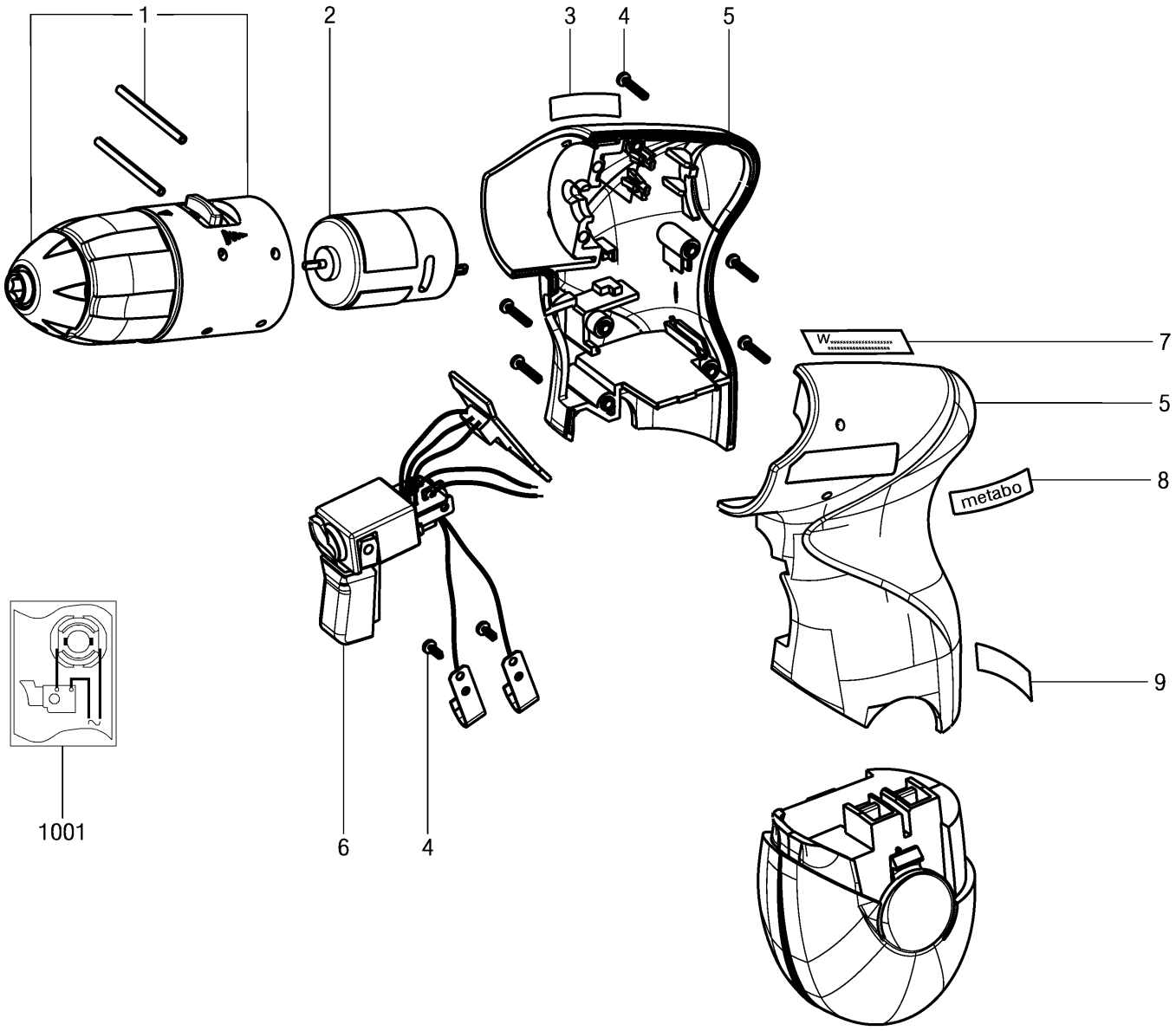
1
2
3
4
5
7
5
8
metabo
9
1001
6
4

PowerMaxx NR. : 600059000

CD-Kennung: MetaboSD2_0801i

Pos	ET - Nr.	Teilebezeichnung	Stck.	Preis / Stck.	
1	316039530	Getriebe vollst. 2-Gang	1		
2	317003020	Motor 3,6V HC313MG	1		
3	338119920	Metaboschild Rechts	1		
4	316034170	Schraubenset	1		
5	343392040	Gehaeuse m.Deckel	1		
6	343407610	Elektronikschalter	1		
7	399999990	Teil hier nicht erforderlich	1		
8	338119910	Metaboschild Links	1		
9	338047070	Leistungsschild	1		
1001	338504280	Verdrahtungsplan	1		