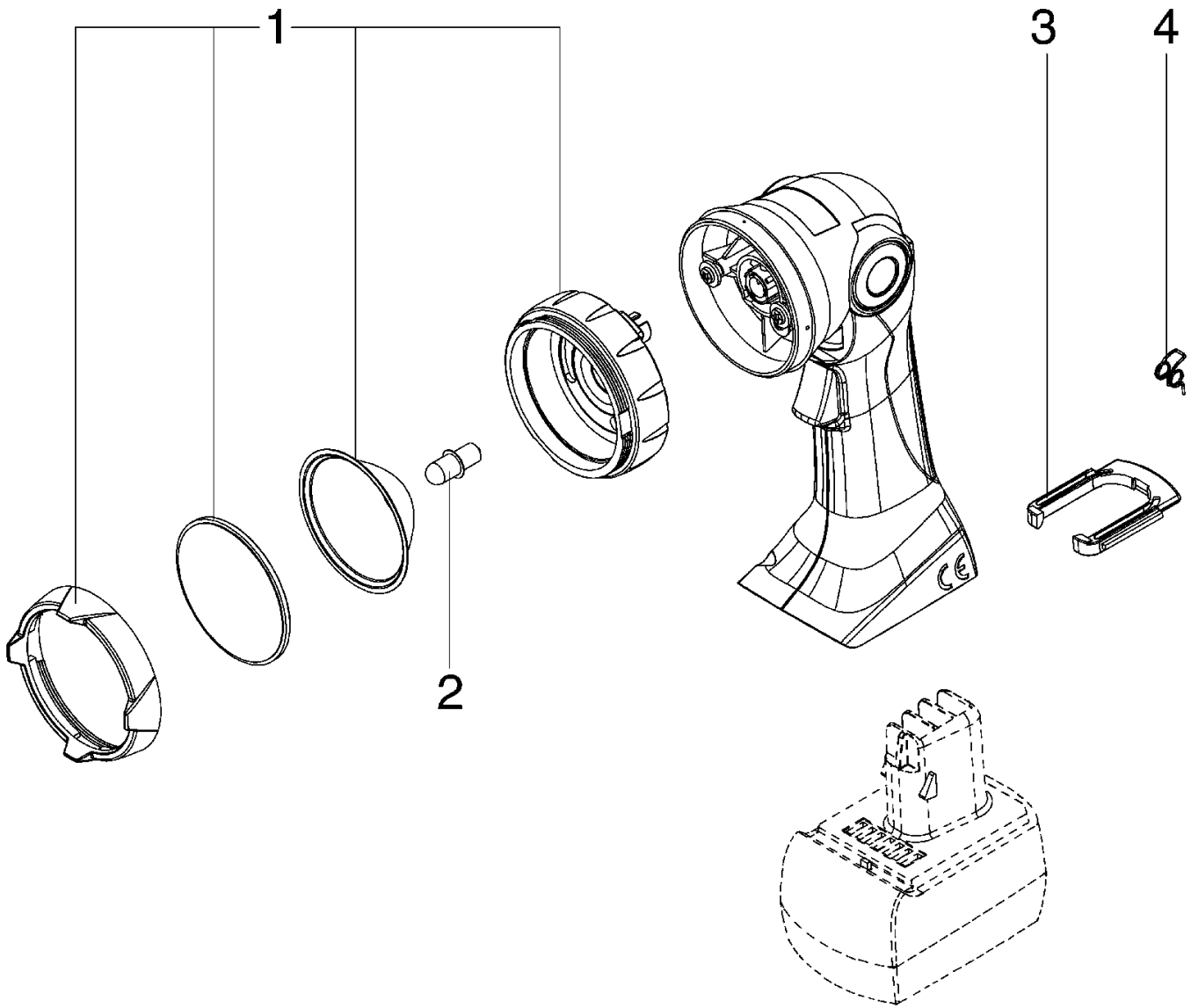
1
2
3
4

Pos	ET - Nr.	Teilebezeichnung	Stck.	Preis / Stck.	
1	316035190	Einstellring vollst.	1		
2	343074560	Halogen-Birne 5,2V	1		
3	343390440	Arretierschieber	1		
4	342021670	Schenkelfeder	1		