Tabella delle dimensioni
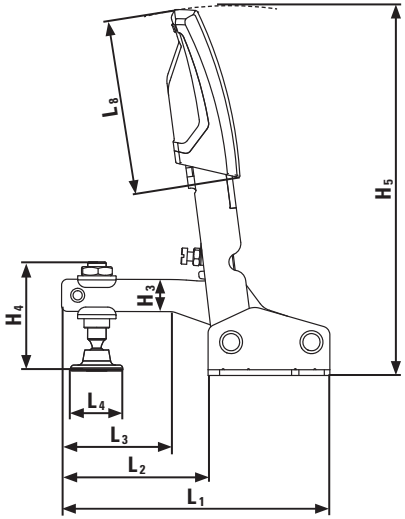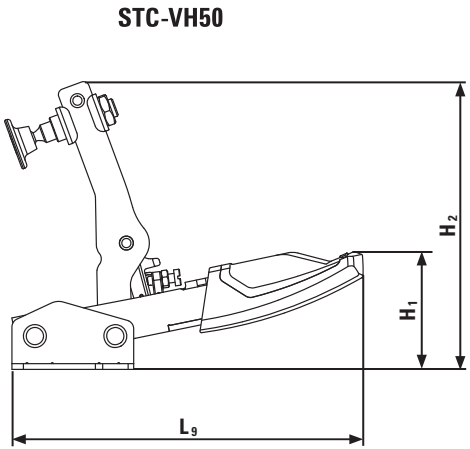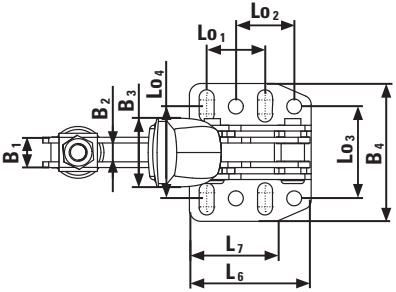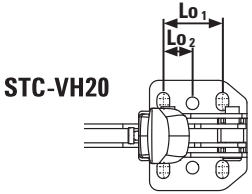
		lunghezza totale	lunghezza braccio	corsa di regolazione asta filettata	diametro lastra di pressione	lunghezza base	lunghezza lastra di base 1	lunghezza lastra di base 2	lunghezza di impugnatura 2K	lunghezza impugnatura aperta	altezza impugnatura aperta	altezza aperto cpl.	altezza braccio	altezza asta filettata cpl.	altezza base	altezza piastra di pressione al centro	larghezza braccio – esteriore	larghezza braccio – interiore	larghezza impugnatura 2K	larghetta lastra di base	lunghezza distanza fori 1	lunghezza distanza fori 2	lunghezza distanza fori 3	larghezza foro oblungo	diametro foro
№		L1	L2	L3	L4	L5	L6	L7	L8	L9	H1	H2	H3	H4	H5	H6	B1	B2	B3	B4	Lo1	Lo2	Lo3	Lo4	Ø
STC-VH20	mm	92	50	20	16	–	43	35	60	123	41	100	10	42	129	–	10	6	24	48	26	13	28	27-32	5,5
	"	3.62	1.97	0.79	0.63	–	1.69	1.38	2.36	4.84	1.61	3.94	0.39	1.65	5.08	–	0.39	0.24	0.94	1.89	1.00	0.50	1.10	1.06-1.25	0.22
STC-VH50	mm	116	63	40	23	–	53	44	76	154	52	126	14	50	162	–	13,25	8,25	30	60	25,4	25,4	28	33-48	6,5
	"	4.57	2.48	1.57	0.91	–	2.09	1.73	2.99	6.06	2.05	4.96	0.55	1.97	6.38	–	0.52	0.32	1.18	2.36	1.00	1.00	1.10	1.32-1.89	0.26